Assento de chuveiro dobrável para montagem na parede. Aço inoxidável. Acabamento em cetim.

Descrição

- Assento giratório vertical rebatível para duche - Para fixar à parede - Durável, resistente e fácil de limpar - Concebido para casas de banho adaptadas a pessoas com mobilidade reduzida - Sistema de bloqueio na posição vertical - Acabamento acetinado em aço inoxidável. Também disponível em preto (NOFER 15041.N), branco (NOFER 15041.W) e brilhante (NOFER 15041.B).

Texto sugerido para prescrição

Assento de duche NOFER com dobradiça de parede e rotação vertical. Fabricado em aço inoxidável AISI 304 acetinado, espessura 1,5 mm. Dimensões: 100 altura x 501 largura x 420 profundidade (mm).

Componentes

- Funcionamento: A posição de utilização da cadeira é na horizontal, sendo a posição dobrada apenas recomendada para permitir a acessibilidade.
- Sistema de bloqueio na posição vertical.
- Kit anti-condutor incluído.

Manutenção

O aço inoxidável requer manutenção uma vez que a sujidade ao longo do tempo pode danificar o crómio (Cr) contido no aço inoxidável. Recomendamos uma limpeza mensal com um produto especializado para aço inoxidável.

Características técnicas

Material: Aço inoxidável AISI 304.
Acabamento: Cetim
Dimensões do assento: 100 de altura x 501 de largura x 420 de profundidade (mm).
Dimensões dobradas: 420 de altura x 449 de largura x 62 de profundidade (mm).
Diâmetro da barra: Ø32mm
Peso líquido: 3 kg
Peso máximo suportado: 100 kg aprox. (com instalação adequada na parede)

Instalação recomendada

Fixação na parede por meio de dois suportes de chapa plana dobrada com uma flange de fixação dobrada com reforço soldado que actua como batente.

Esquema dimensional

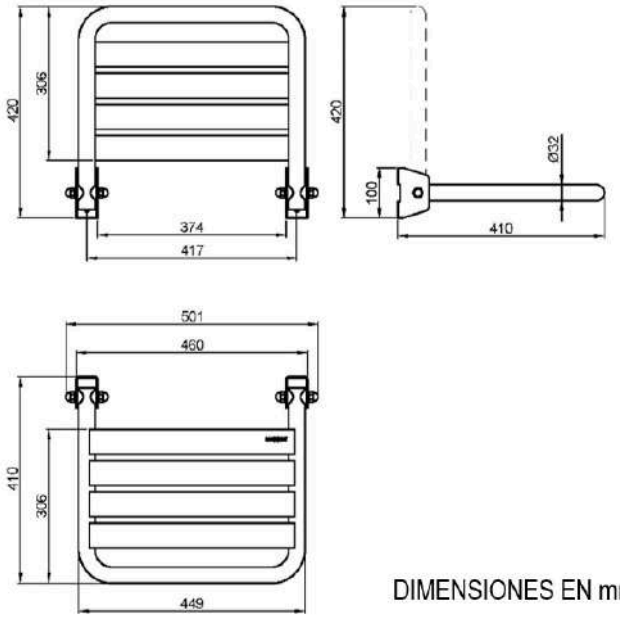

DIMENSIONES EN mm

Ctra. Laureà Miró, 385-387
08980 | Sant Feliu de Llobregat,
Barcelona - Espanha
T. +34 934 742 423
F. +34 934 743 548
nofer@nofer.com
www.nofer.com

PRODUTOS RELACIONADOS

15035.2.W

15035.XL.W

15041.B

Estas especificações podem ser modificadas e/ou alteradas devido a requisitos de fabrico.